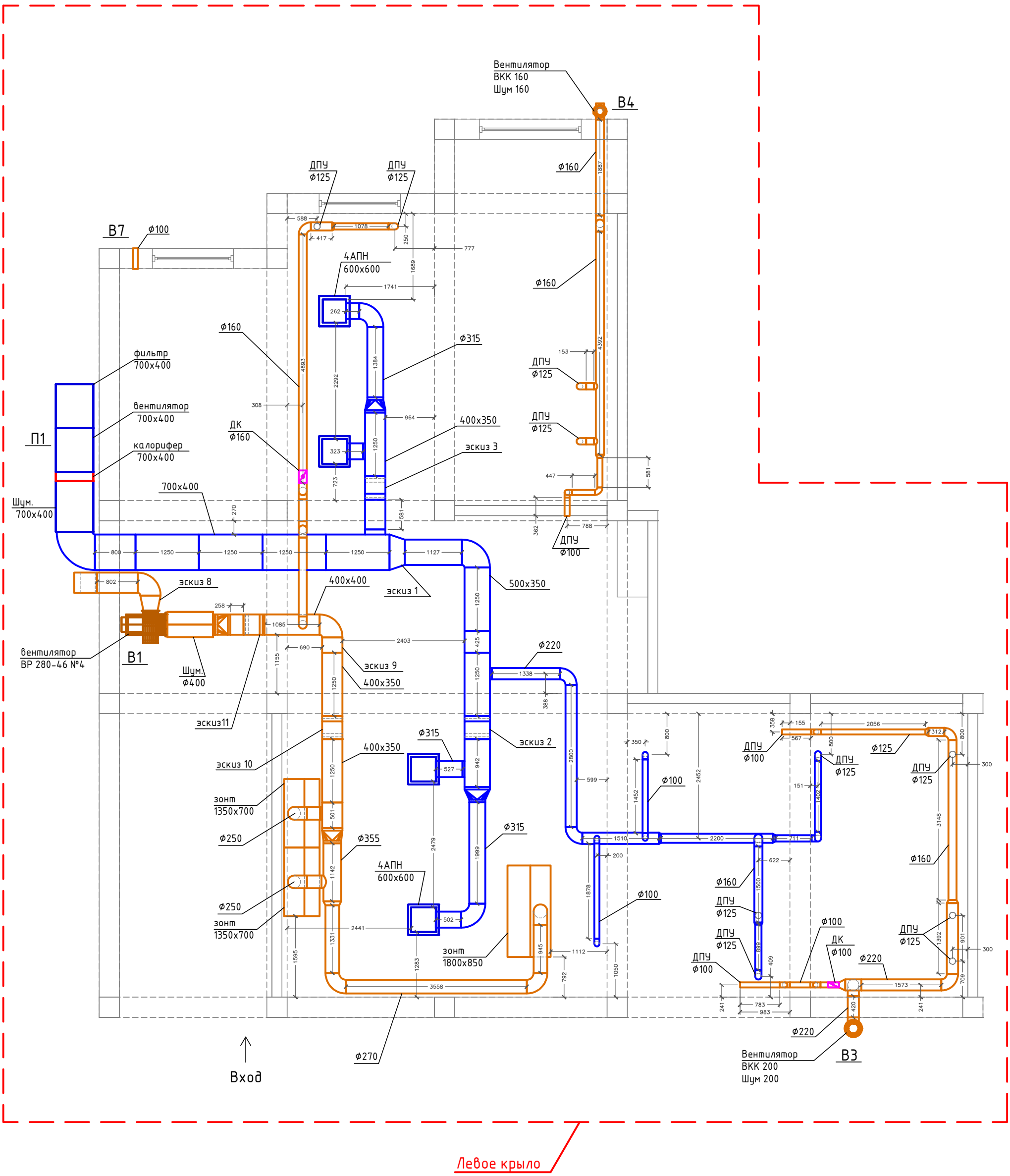

Взам. инв. №	
Подпись и дата	
Инв. № подл.	

Изм.	Кол. уч.	Лист	№ док.	Подп.	Дата	ПД.10.2023-ОВ-ЦХ-ДТ			
						Разработка проектной документации по вентиляции.			
						Цех. Марша.	Стадия	Лист	Листов
							П	1	
						Левое крыло	ООО "ЭЛЕРОН"		

Копировал

Формат А3

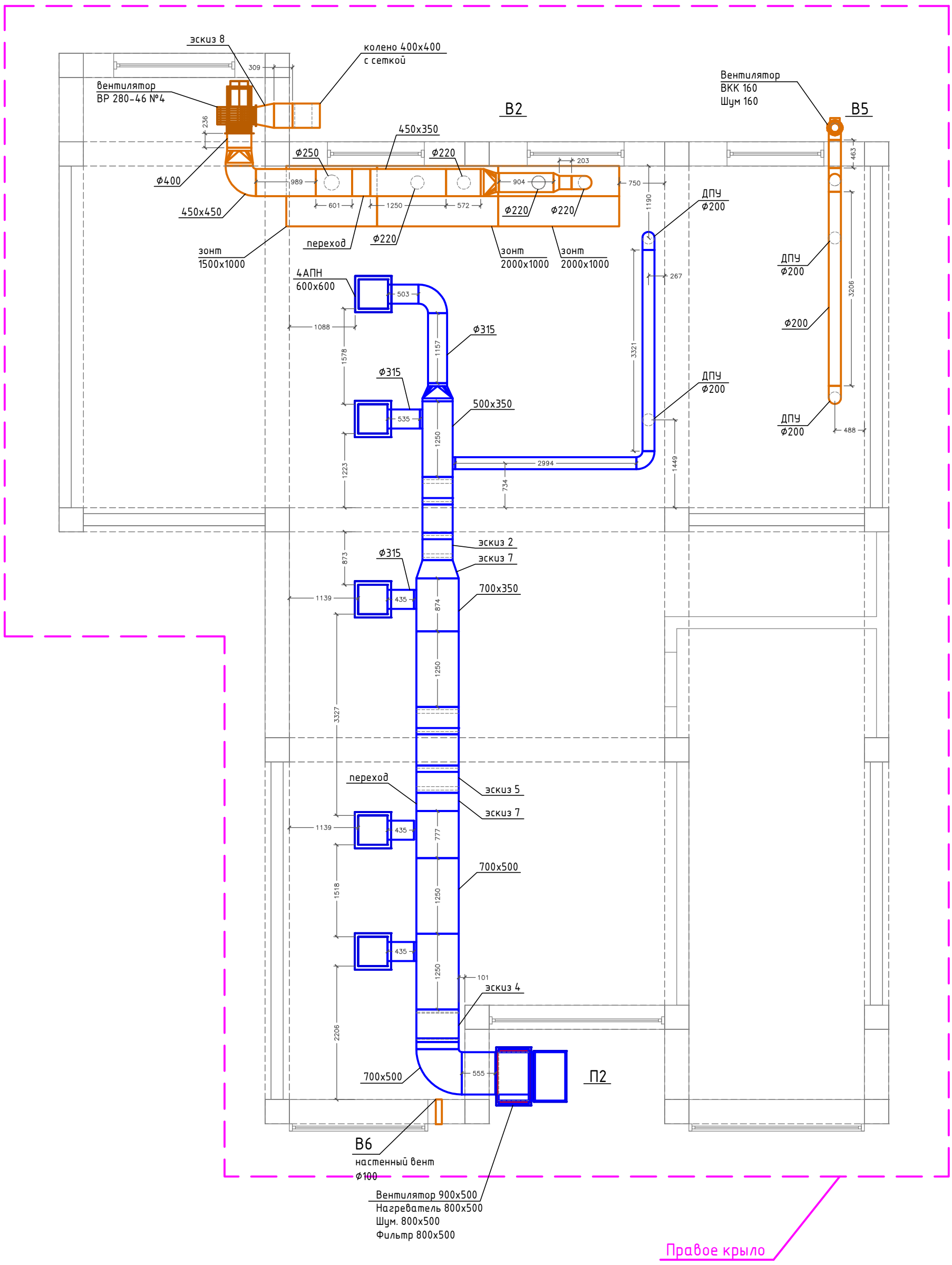

Взам. инв. №	
Подпись и дата	
Инв. № подл.	

Изм.	Кол. уч.	Лист	№ док.	Подп.	Дата	ПД.10.2023-ОВ-ЦХ-ДТ		
						Разработка проектной документации по вентиляции.		
						Цех. Марша.	Стадия	Лист	Листов
							П	2	
						Правое крыло	ООО "ЭЛЕРОН"	

Копировал

Формат А3

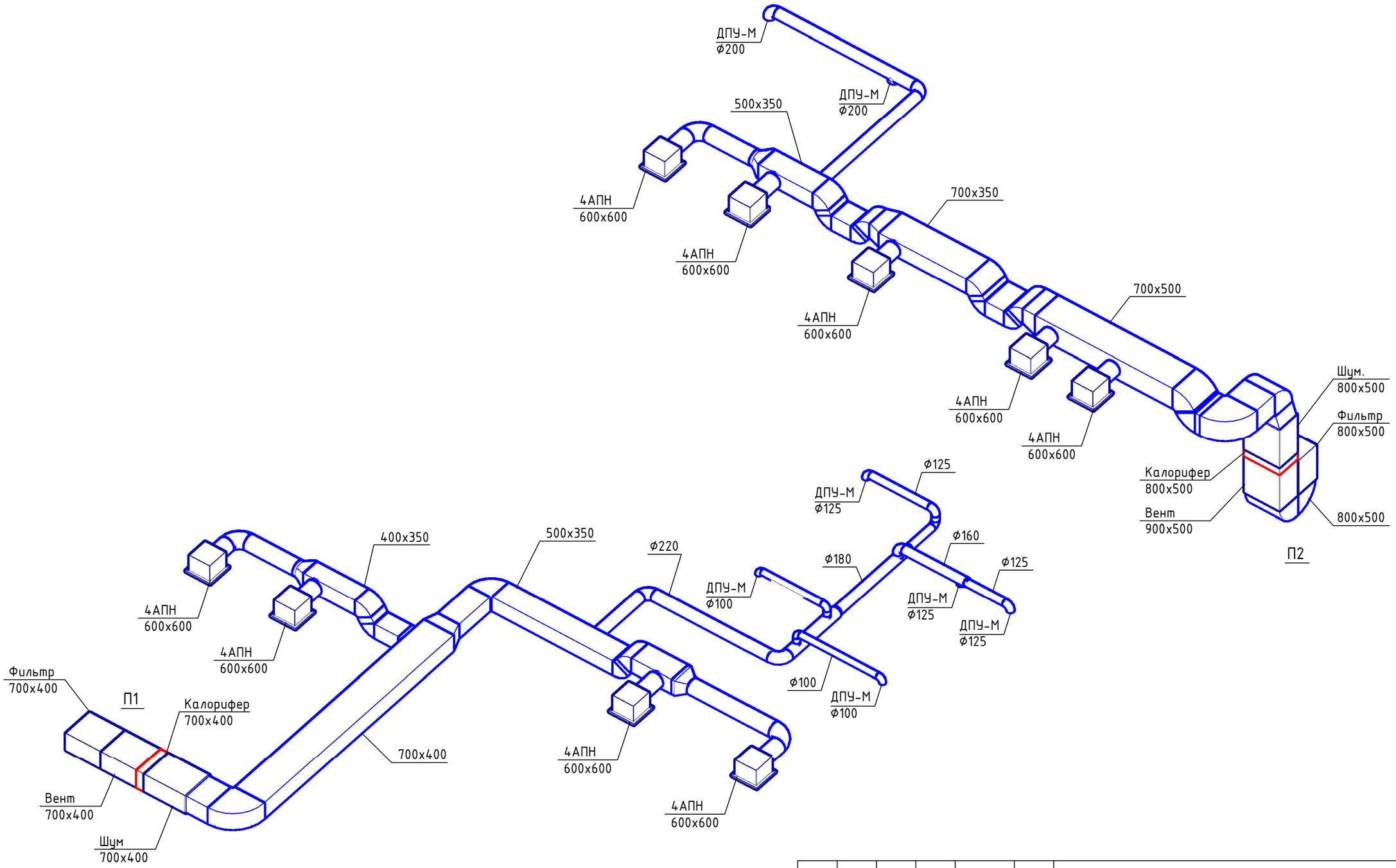

Согласовано

Взам. инв. №

Подпись и дата

Инв. № подл.

						ПД.10.2023-ОВ-ЦХ-ДТ		
						Разработка проектной документации по вентиляции.		
Изм.	Кол. уч.	Лист	№ док.	Подп.	Дата			
Разработал		Гаджимирзоев				Цех. Марша.	Стадия	Лист	Листов
Проверил							П	3	
ГИП						Схемы приточных систем	ООО "ЭЛЕРОН"		
Н.контроль									

Копировал

Формат А3

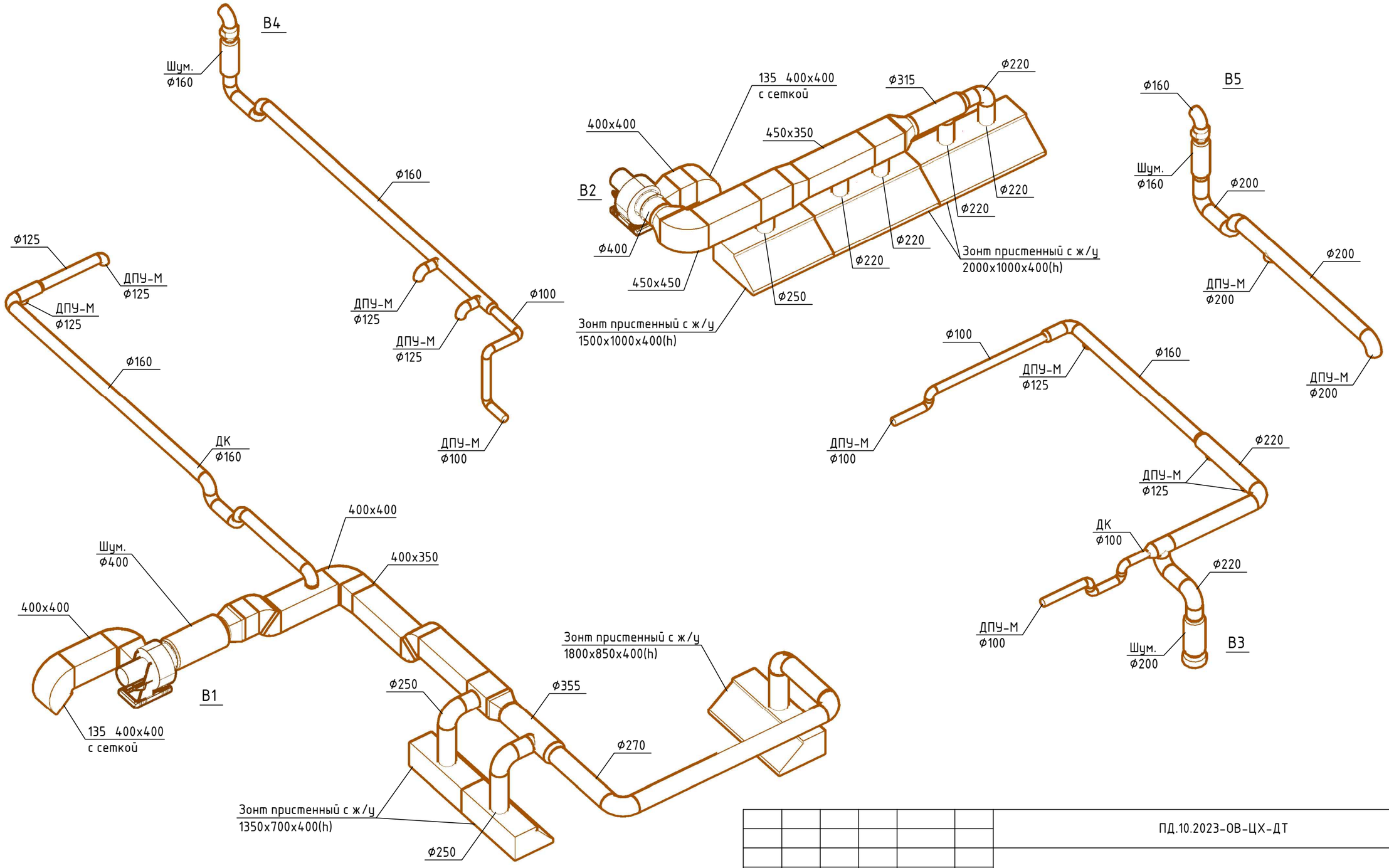

						ПД.10.2023-ОВ-ЦХ-ДТ		
						Разработка проектной документации по вентиляции.		
Изм.	Кол. уч.	Лист	№ док.	Подп.	Дата			
						Цех. Марша.	Стадия	Лист	Листов
Разработал		Гаджимирзоев					П	4	
Проверил									
ГИП						Схемы вытяжных систем	ООО "ЭЛЕРОН"		
Н.контроль									

Согласовано

Взам. инв. №

Подпись и дата

Инв. № подл.

Копировал

Формат А3

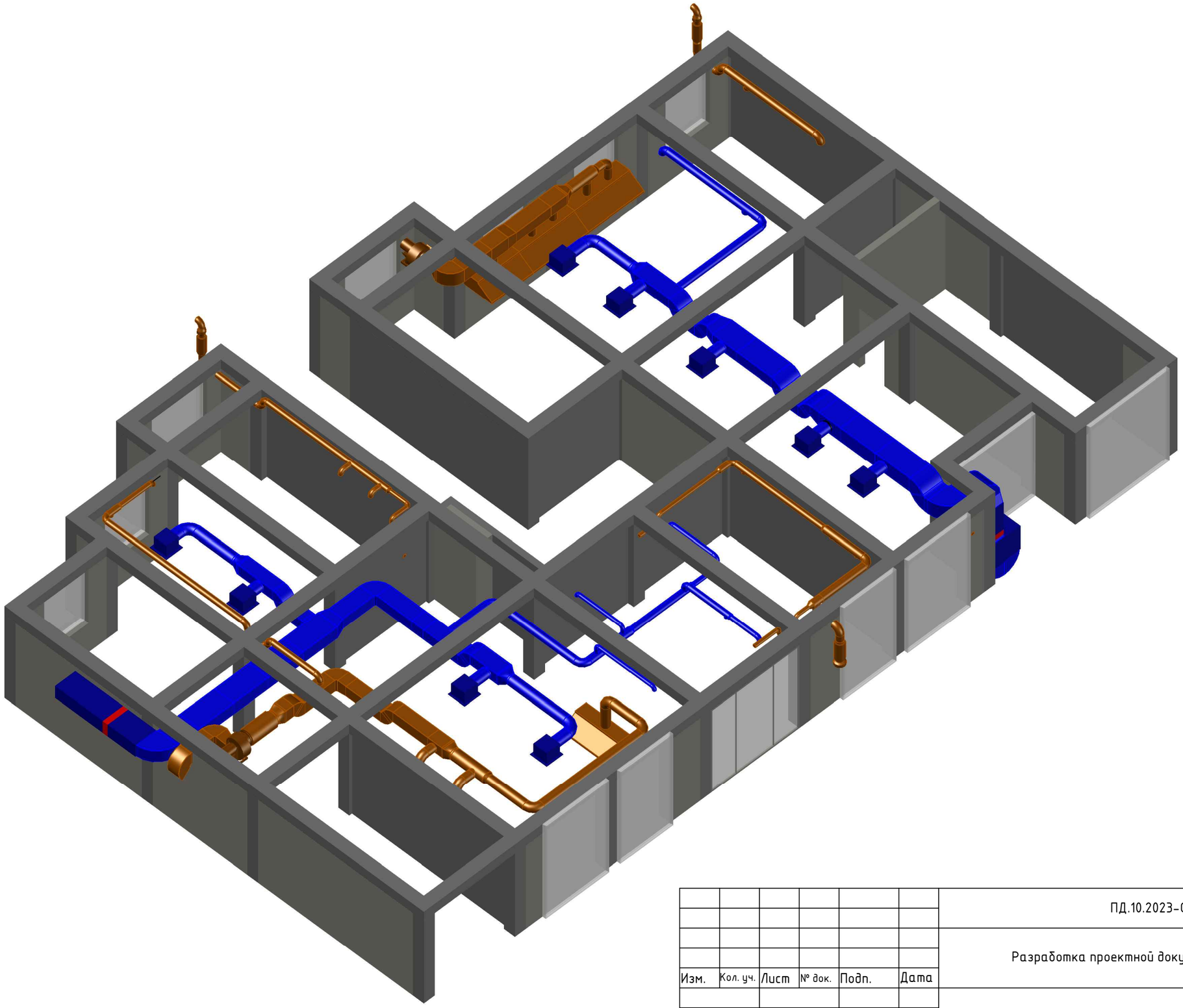

Согласовано

Взам. инв. №

Подпись и дата

Инв. № подл.

						ПД.10.2023-ОВ-ЦХ-ДТ		
						Разработка проектной документации по вентиляции.		
Изм.	Кол. уч.	Лист	№ док.	Подп.	Дата			
						Цех. Марша.	Стадия	Лист	Листов
Разработал		Гаджимирзоев					П	5	
Проверил									
ГИП						3D вид 1	ООО "ЭЛЕРОН"		
Н.контроль									

Копировал

Формат А3

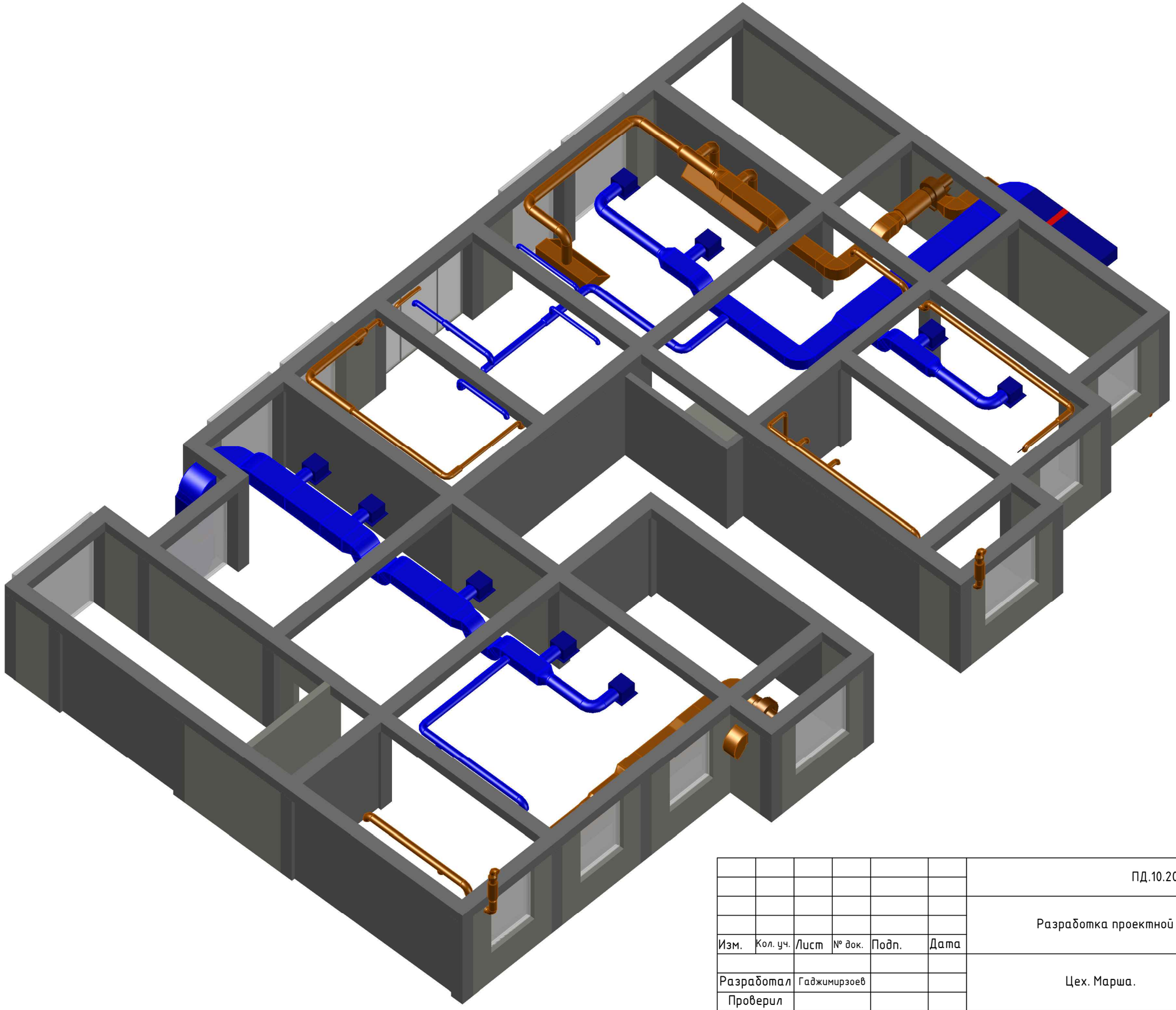

Согласовано

Взам. инв. №

Подпись и дата

Инв. № подл.

						ПД.10.2023-ОВ-ЦХ-ДТ		
						Разработка проектной документации по вентиляции.		
Изм.	Кол. уч.	Лист	№ док.	Подп.	Дата			
						Цех. Марша.	Стадия	Лист	Листов
Разработал		Гаджимирзоев					П	6	
Проверил									
ГИП						3D вид 2	ООО "ЭЛЕРОН"		
Н.контроль									

Копировал

Формат А3